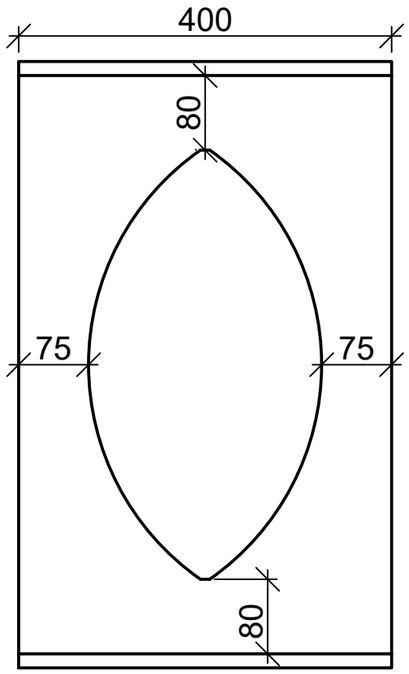
400
80
75
75
80

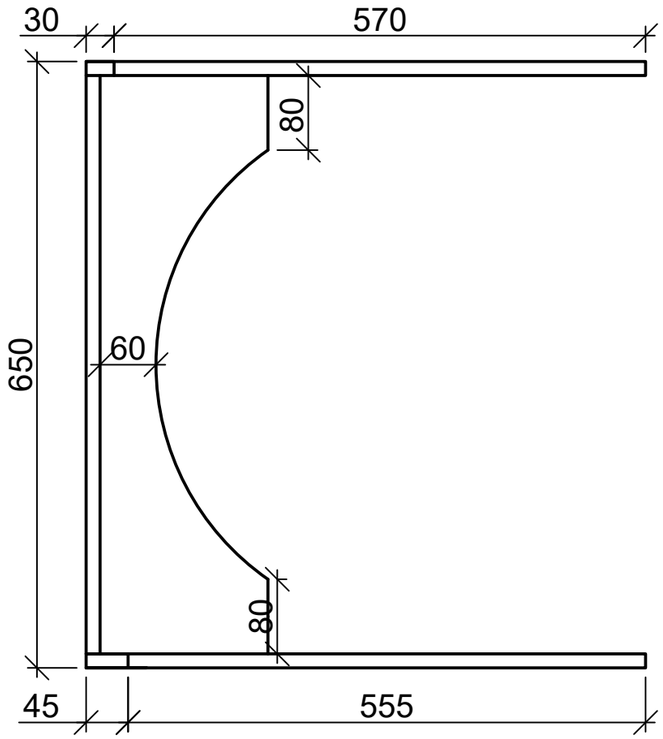
30
570
80
650
60
80
45
555

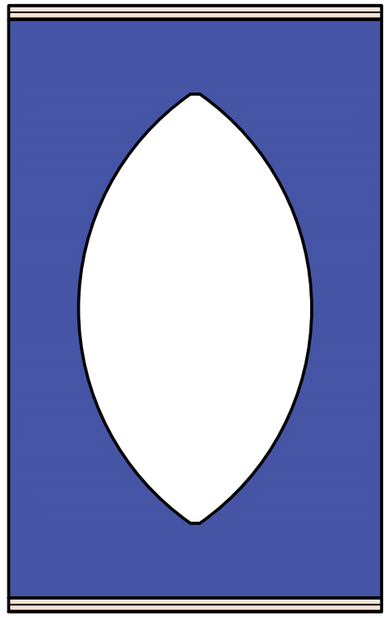

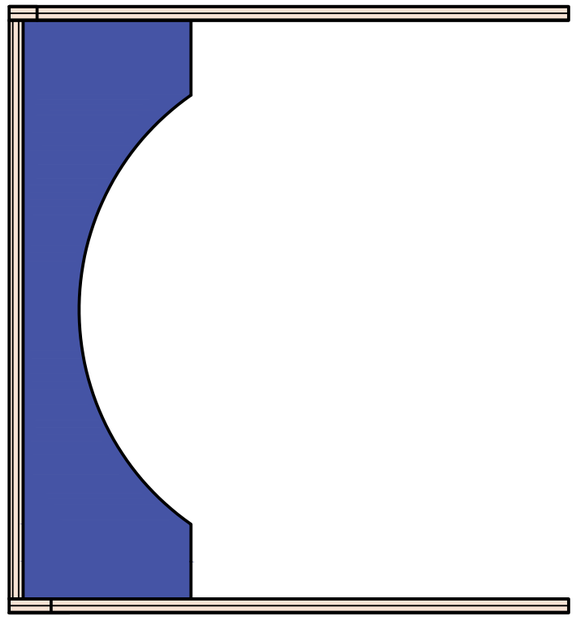

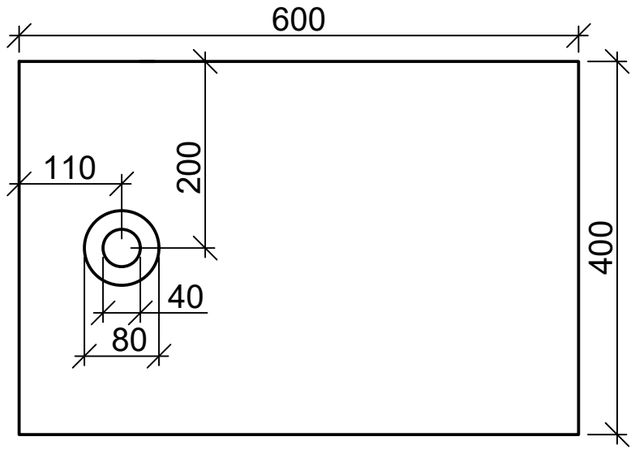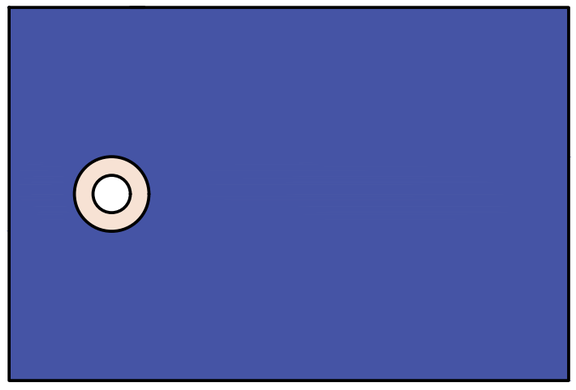
600
110
200
400
40
80